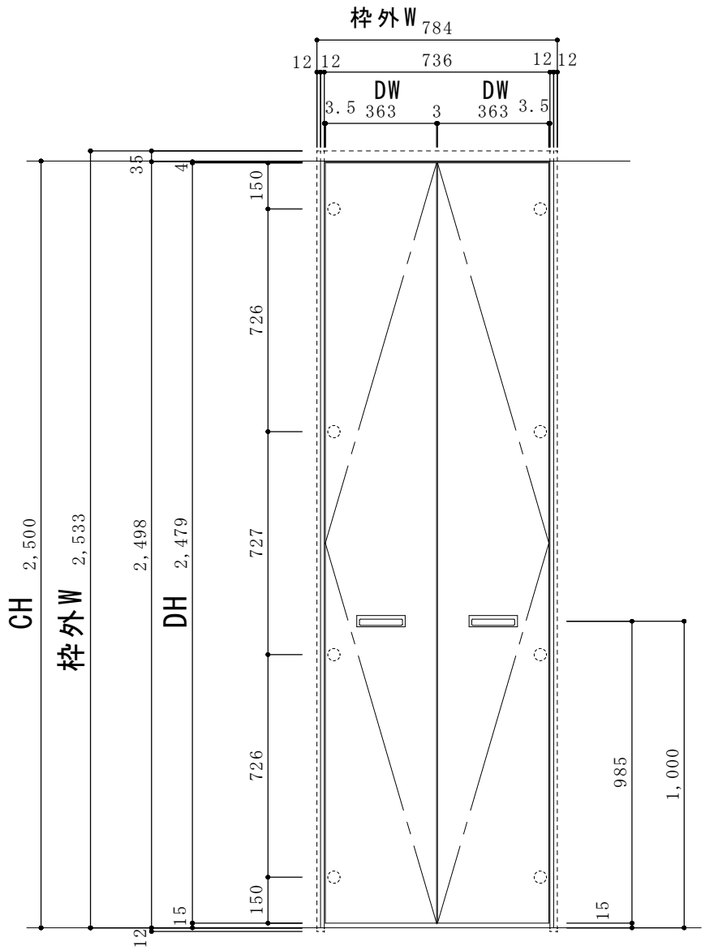

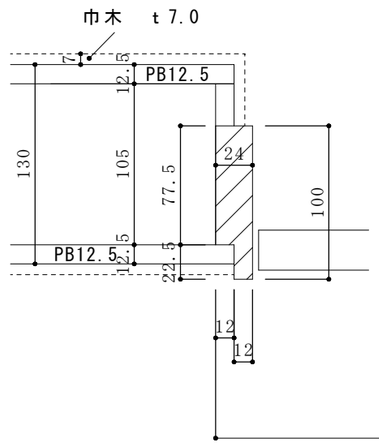

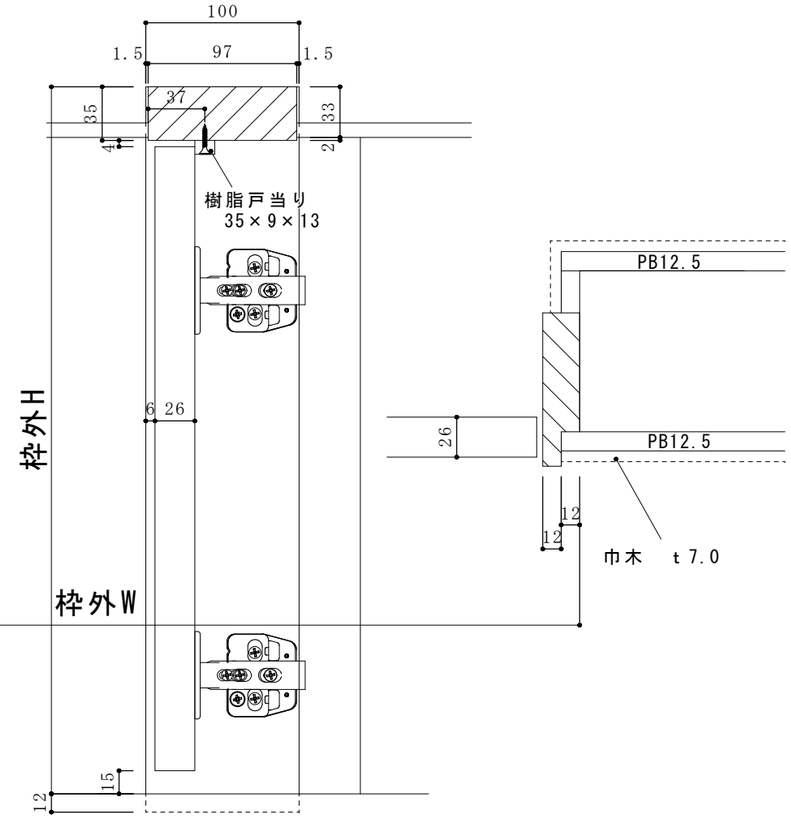

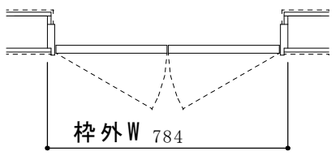

ラフィーノ（株）創北	2019/3/16			現場名 ＊		物入れ両開き H2500
	2019/4/15					図面番号
	2019/8/8		作図 Watanabe	図面名 ＊	縮尺 1/20, 1/4	