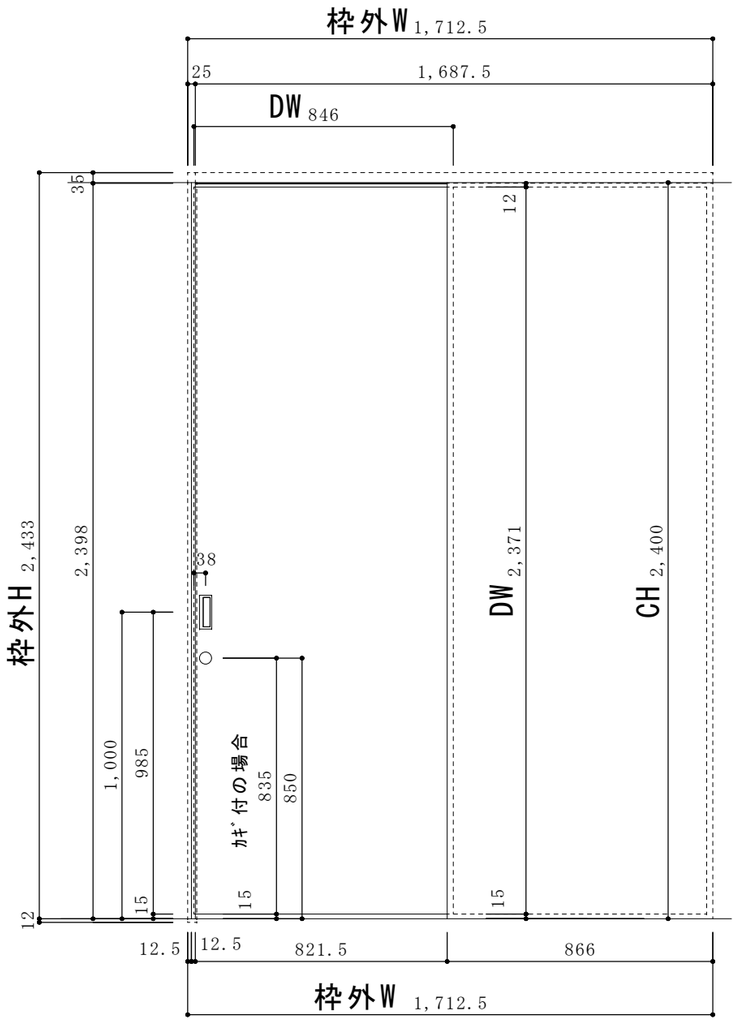

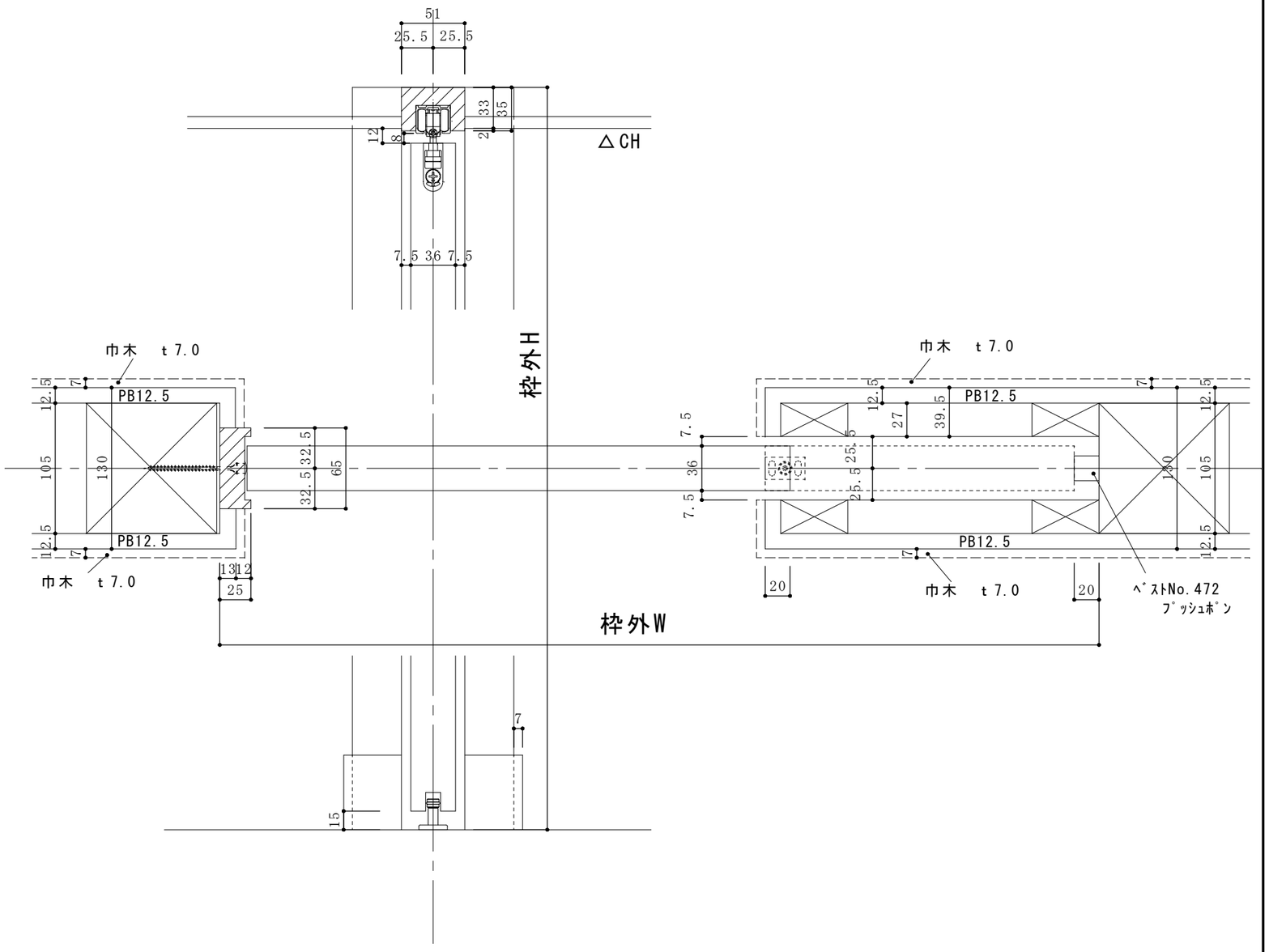

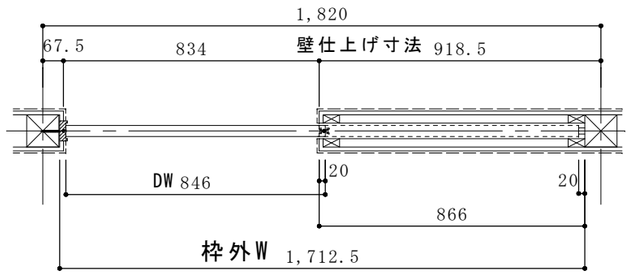

ラフィーノ　（株）創北	2019/3/16 2019/4/15 2019/8/8	作図 Watanabe	現場名 ＊ 図面名 ＊	縮尺 1/20, 1/4	図面番号 片引き戸袋 H2400